MONTERINGSANVISNING

ASENNUSOHJE

LED-paneeli KVANDI

NELISKANTTINEN, Ø200*200MM, 1000LM, 12W, HIMMENNETTÄVISSÄ, IP20/IP44
472121, 472122

SUPERLED
LED-VALAISTUKSEN VERKKOKAUPPA

HUOM! VALAISIMEN KYTKENNÄN SÄHKÖVERKKOON SAA TEHDÄ VAIN AMMATTITAITOINEN SÄHKÖASENTAJA!
Tämä asennusohje on säilytettävä ja sen on oltava käytössä asennuksessa ja huollossa.

TURVALLISUUSOHJE | SÄKERHETHJÄLP

Perusvarotoimenpiteitä on aina noudatettava asennettaessa, mukaan lukien seuraavat / Grundläggande säkerhetsåtgärder bör alltid följas vid installation, inklusive följande:

1. Lue kaikki ohjeet / Läs alla instruktioner.
2. Asennusta varten vain lisensoitu sähköasentaja / Licensierad elektriker endast för installation.
3. Varmista aina, että virta on pois päältä ja liitin on jäähtynyt, ennen kuin teet mitään huoltoa, puhdistusta tai asennusta / Se alltid till att strömmen är AV och beslaget har svalnat innan du utför underhåll, rengöring eller justering av montering.
4. Älä asenna valaisinta lämmönlähteen lähelle / Installera inte någon armatur nära värmekällan.
5. Älä ylitä nimellistä syöttöjännitettä tai virtaa / Överskrid inte den nominella matningsspänningen eller strömstyrkan.
6. Varmistaaksesi, ettei liitäntä ole vahingoittunut tai vahingoitu, varmista, että virtajohto ja ruuvit ovat kunnolla kiinni ennen virran kytkemistä / För att undvika skada eller skada på montering, se till att strömkabeln och skruvarna är säkra innan du ansluter strömmen.

ASENNUS | MONTERING

Katkaise virransyöttö ennen asennuksen aloittamista. Lue ohjeet ja tarkista, että sinulla on kaikki työkalut ja lisälaitteet, jotta asennus onnistuisi / Koppla bort strömförsörjningen innan installationen påbörjas. Läs anvisningarna och kontrollera att du har alla verktyg och tillbehör som behövs för att slutföra installationen.

VAROITUS / VARNING

1. Katkaise virta ennen asennusta / Stäng av innan installationen.
2. Kytke virta vain asennuksen ja tarkistuksen jälkeen / Slå på strömmen först efter installation och revidering.
3. Ammattimainen sähköasentaja vain asennusta ja huoltoa varten / Professionell elektriker endast för installation och underhåll.

Katkaise jännite
Stäng av spänningen

ASENNUSOHJE | INSTALLATIONSHJÄLP

Asennusvälit / Avstånd

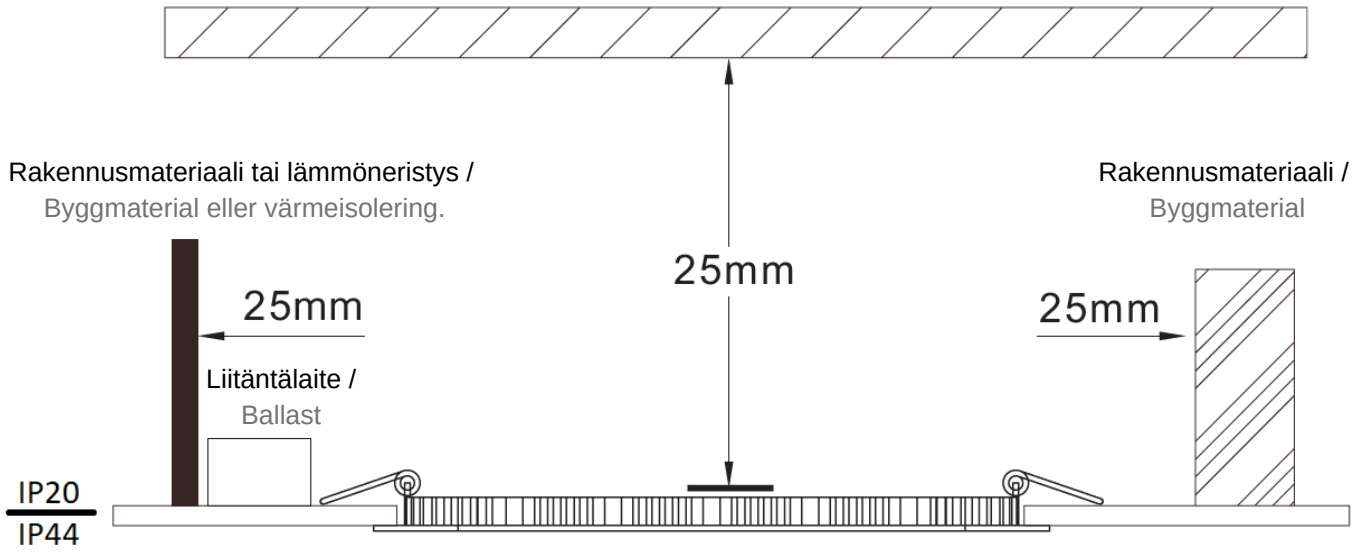

Vaihe 1 / Steg 1

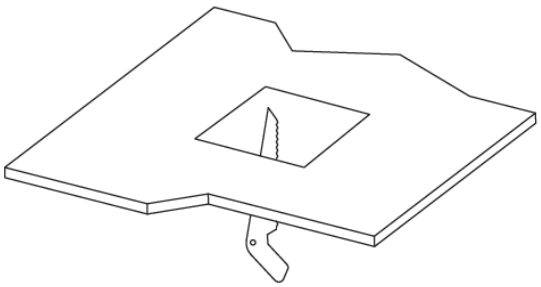

Tee reikä alasvalon koon mukaan / Gör ett hål enligt storleken på downlighten.

Vaihe 2 / Steg 2

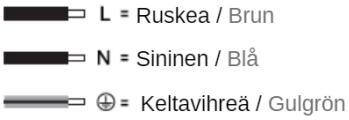

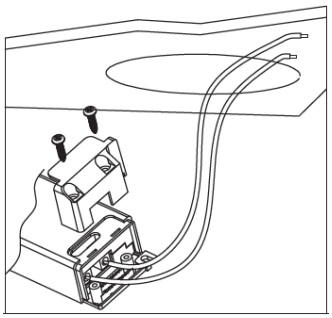

Avaa liitäntälaitteen kansi ruuvimeisselillä. Kytke johdot ja sulje kansi / Öppna locket med en skruvmejsel. Anslut ledningarna och stäng lock.

Vaihe 3 / Steg 3

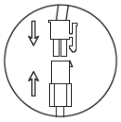

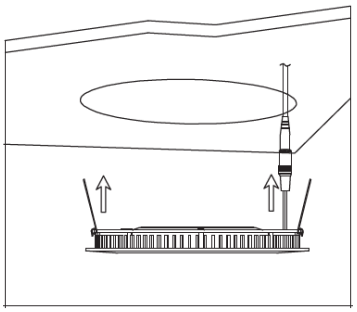

Kytke alasvalo liitäntälaitteeseen, jännitä jousiliittimet ylös ja työnnä valaisin paikalleen / Anslut downlighten till ballasten, dra åt fjäderkontakterna och sätt in armaturen.

Vaihe 4 / Steg 4

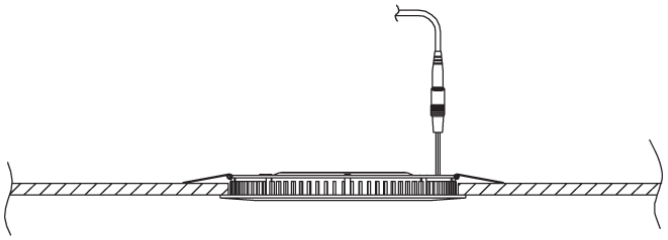

Varmista, että alasvalo on kiinnitetty tiiviisti kattoon, kytke virta / Kontrollera att lampan är ordentligt fastsatt i taket, sätt på strömmen.

TEKNISET TIEDOT/TEKNISK INFORMATION

VALAISIN/ARMATURER:

Jännite/spänning	29 - 32 VDC
Vakiovirta/konstant ström	350 mA
Teho/kraft	12 W
Valovirta/Ljusflöde	1000 lm
Värilämpötila/CCT	3000/4000 K, valkoinen/vit
CRI(Ra)	>80
Valonjakauma/Ljusfördelning	120°
Valoaukko/öppning	Ø 150x150 mm
Kehys/ram	Ø 200x200 mm
Korkeus/höjd	11/24 mm
Upotusaukko/öppning	Ø 190x190 mm
Materiaali/material	alumiini/aluminium
Paino/vikt	80 g
ta:	35°C

LIITÄNTÄLAITE/BALLAST:

Verkkokytkentä/Nätverkkoppling:	
Jännite/spänning	200-240 V/50 Hz
Virta/ström	0,08A
Ulostulo/utgång	
Jännite/spänning	18-35 VDC
Vakiovirta/konstant ström	350 mA
Teho/kraft	13 W
Mitat/dimensioner	120x25x38,5 mm
Himmennettävä/dimbar	kyllä/ja
ta:	45°C
tc:	+70°C

IP20/IP44

SAA

IP20

SELV

SUPERLED
LED-VALAISTUKSEN VERKKOKAUPPA

PUH. 045 352 3705
ASIAKASPALVELU@SUPERLED.FI
WWW.SUPERLED.FI